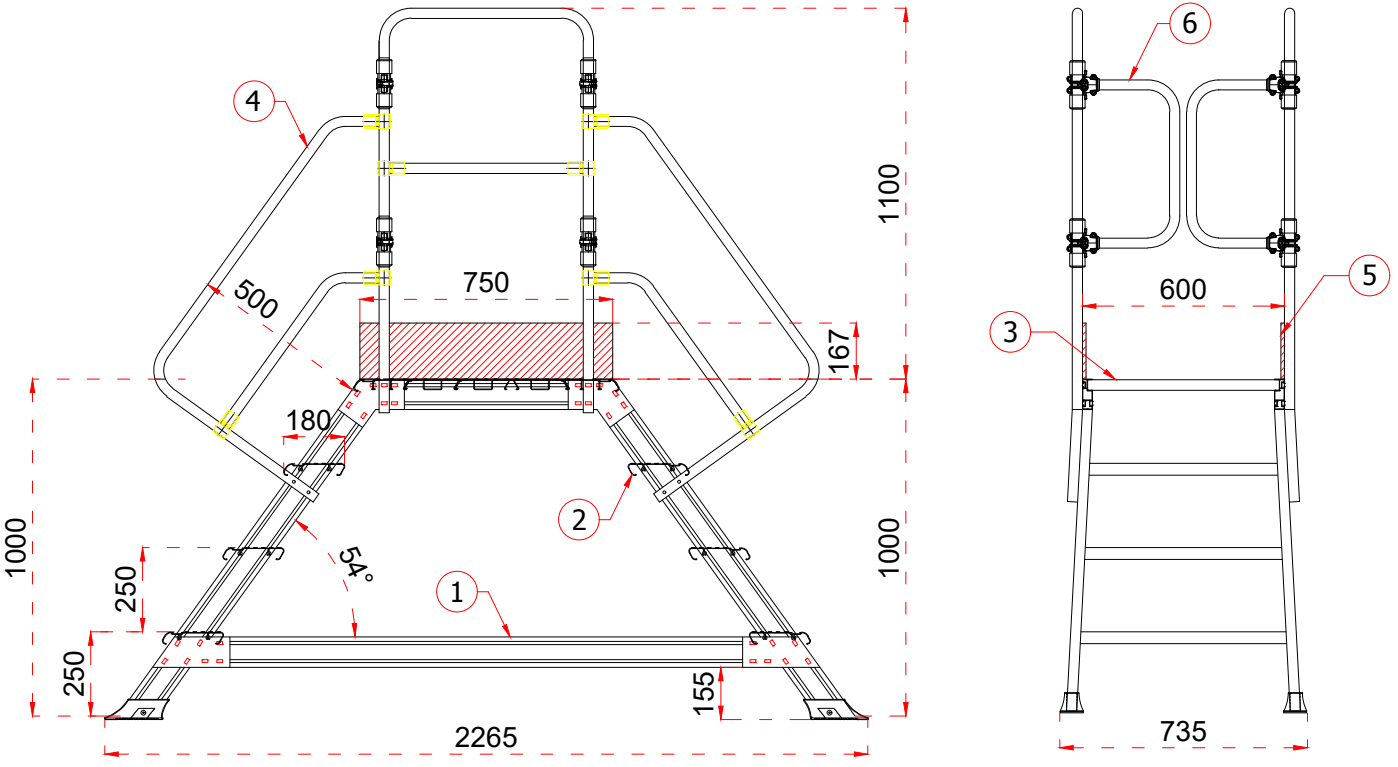EPCS3
3 gradini+ piattaforma