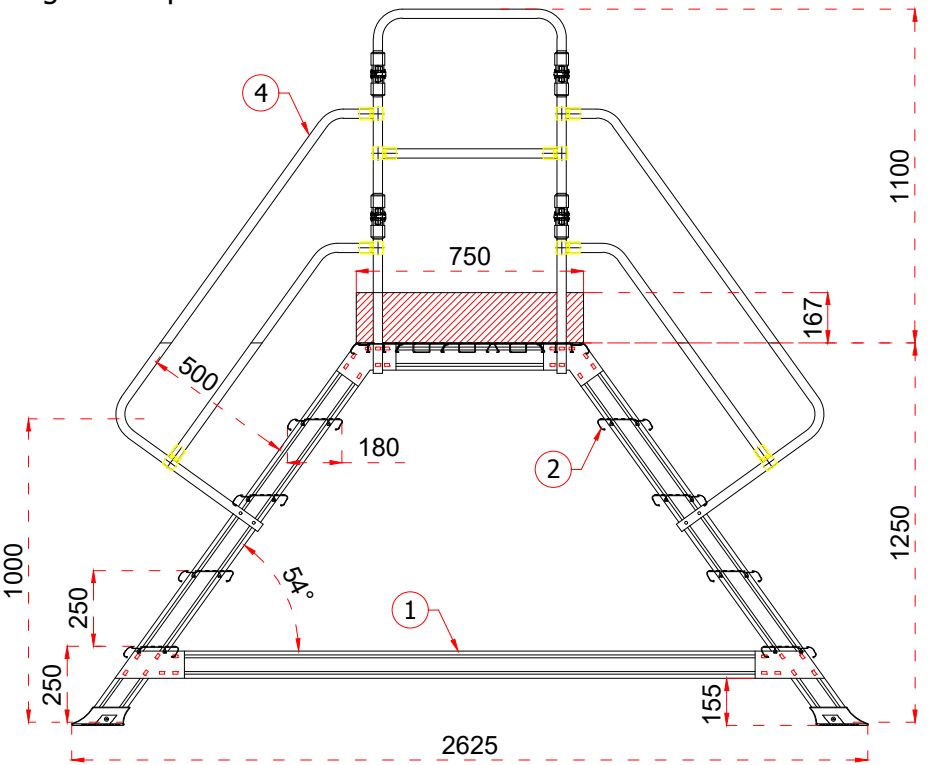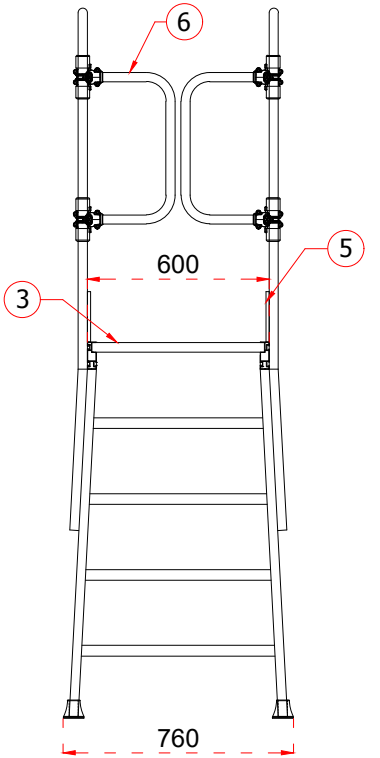EPCS4
4 gradini+ piattaforma